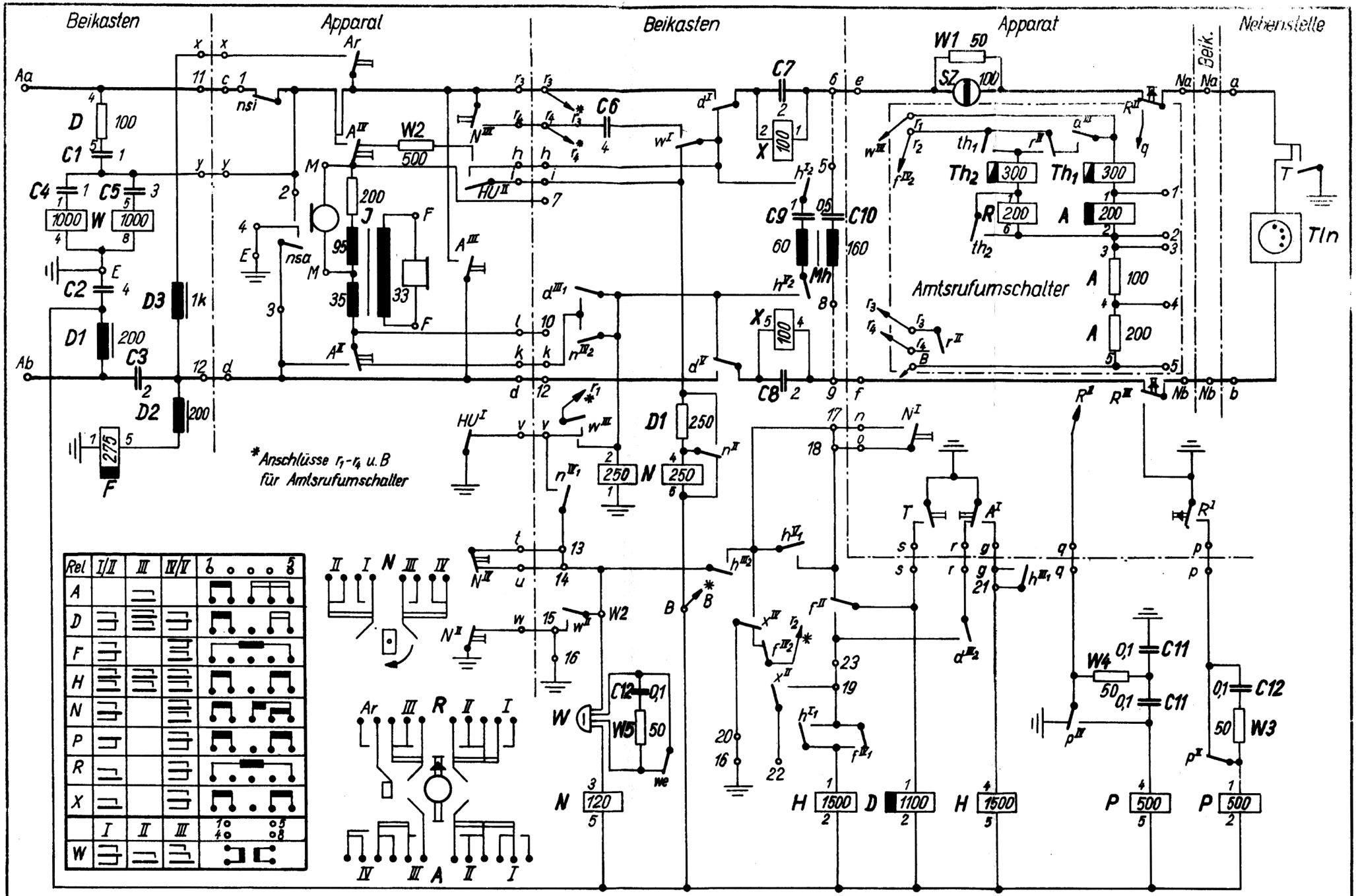


Bemerkungen:
1 Mithören bei der Hst: 5-6, 8-9 verb.
Mithören bei der Nst: 5-7, 8-10 16-22, 20-r verb. 16-20, 19-23 21-g trennen
Mithören bei Hst. u. Nst: 5-11, 8-12 verb.

Es sind zu trennen, wenn nicht gewünscht wird:
a) Eingang d. Nachtanrufes Amt-Nst bei Hst: 15-16
b) Nst-Amt " ": 13-14
c) Selbsttätige Durchschaltung der Nst. z. Amt: 17-18

Deutsche Post
Fernmeldeamt Leipzig-Betriebslabor

Ausg	Mittlg	Tag	Bearb.	Gepr.
1		12.59		

Zwischenumschalter W33

Entspr: 221 S 130 Bl. 1 u 2 | Zchgs.-Nr.: 42 Bl. 1

Wecker

ge 16
gr 49
gerl 48
gnrt 2

25" blrt 25"
1 gn
7" wsge
15 gnrt
17 ge
8" br
26 brge

N
E8 rt E7
8" br 8'
gnrt 2
gn 1
blrt 25"

Anschluß für Amtsrufumschalter
B
r_1
r_2
r_3
r_4
blrt 25"
gn 46
gnrt 40
wsbl 19
ge 20

Beikasten
(Schwenkrahmen)

gn 39
brbl 23
7" wsge 7
blrt 25"
br 35
gn 1
D2
D1

P
11 gnrt
44 gn
E4 rt E5
5 ge
45 gr
gn 44
25' blrt 25
gr 45
blrt 25'

X
50 gert
51 gn
32 ge
52 gr
9 gn
wsbl 3
wsgn 42
brbl 4
brgn 43

D
6 ws 6'
42 wsgn
19 wsbl
8' br
26 brge
13 ge
34 blrt
8 br 8'
43 brgn
23' brbl
gnrt 14
25" blrt 25'
ws 24
gn 36

H
47 gert
51 gn 51'
38 gr
6 ws
53 gnrt
17 gr
16' ge
9 gn 9'
9' gn
10 ge
28 rs
8 br
gert 47
blrt 25"
gnrt 53
blrt 25'

E5 rt E6
36 gert
7 wsge
6 ws
41 gnrt
16' ge 16
18 blrt
W
46 gn
17 ge
8 br
E6 rt E7
37 gr

F
10 ge
14 gnrt
34 blrt
E4 rt E3
51' gn
47 gert
32 ge
40 gnrt
gn 39

Verdrallt sind:

3 wsbl	mit	4 brbl	
42 wsgn	"	43 brgn	
6, 6' ws	"	8, 8', 8" br	
7, 7' wsge	"	26 brge	
19 wsbl	"	23, 23' brbl	
24 ws	"	35 br	
101 ws	"	102 br	
103 wsgn	"	104 brgn	
105 wsge	"	106 brge	
107 wsbl	"	108 brbl	
109 wsgn	"	110 brge	
111 wsgn	"	112 brgr	
113 wsgn	"	114 brrs	
115 wsgn	"	116 brbl	
117 wsgn	"	118 brrt	
119 wsgn	mit	120 brsw	
121 wsge	"	122 brgn	
123 wsgn	"	124 brgr	
125 wsge	"	126 brrs	
127 wsge	"	128 brbl	
129 wsge	"	130 brrt	
201 ws	"	202 br	
203 wsbl	"	204 brbl	
219, 219' ws	"	223 br	
228 wsge	"	227 brge	
232 ws	"	233 br	
235 wsgn	"	208 brgn	

Anschluß des Weckers außerhalb des Beikastens

2 gnrt
48 gert
49 gr
16 ge

C8 C7 C3 C2
4 brbl
43 brgn
3 wsbl
42 wsgn
23 brbl
35 br
E2 rt E3
25 blrt

C6 C5 C4 C1 C10 C9
41 gnrt
20 ge
22 wsgn
38 gert
37 gr
36 gn
30 ge
29 gr
27 vi
33 gr

C11
45 gr
E1 rt E2
5 ge

C12 W4 W3 W5
44 gn
11 gnrt
49 gr
48 gert

Beikasten
(Grundplatte)

24 ws
35 br
21 gn
22 wsgn
E1 rt E10
10 wsbl
20 ge
3 wsbl
29 gr
23 brbl
17 ge
15 gnrt
Aa
Ab
x 121 wsge
y 122 brgn
E
z 125 wsge
A 119 wsgn
101 Ns
102 Nb
br
E
f
120 brsw
ws 24
brbl 4
gr 31
B
W_2
blrt 25
ge 16
gert 50
E10 rt E9
gnrt 14
gn 51
18 blrt
9 gn
7 wsge
11 gnrt
12 gr
16' ge 16
r 113 wsgn
s 114 brrs
t 116 brrt
u 109 wsgn
v 110 brge
h 106 brge
i 107 ws bl
k 108 brbl
P 111 wsgn
q 112 brgr
21
gnrt 53
21 gn
Mh
gr 31
rs 28
27 gn
30 ge
23 brbl 23'
D3
ws 6'
brge 26
ge 5

Auf die Lötanschlüsse gesehen!

wsge 129
brrt 130
brrs 126

L.Z.: 53, 130, 236
F.Z.: 224, 225, 226, 229, 230

ws 201
wsbl 203
gr 202
ws 207
gn 209
gnrt 211
Na
e
g
i
n
p
101 ws
103 wsgn
105 wsge
107 wsbl
109 wsgn
111 wsgn
br 102
Nb
f
brgn 104
h
brge 106
k
brbl 108
o
brge 110
q
brgr 112
202 br
204 brbl
206 gn
208 brgn
210 ge
205 gr
ge 213
gnrt 215
ge 207
gn 217
brge 227
r
t
v
r_3
x
l
113 wsgn
115 wsgn
117 wsgn
121 wsge
127 wsge
brrs 114
s
brbl 116
u
brrt 118
w
t_4
214 gn
216 gr
218 blrt

227 brge
231 ge
228 wsge
J
ws 232
br 233

129 wsge
130 brrt
126 brrs

235 wsgn
234 wsbl
W2
Nummernschalter

HU
II I
207 ws
206 br
235 wsgn
E1 rt E2
217 ge

ws
br
gn
ge

wsbl 205
wsgn 236
W1

A
212 gr
E5 rt E6
213 ge
208 brgn
227 brge
223 br
223 br
219' ws
234 wsbl
228 wsge
219' ws
222 wsgn
I II III IV

R
gnrt 211
E3 rt E2
wsgn 230
ws 201
ge 205
E4 rt E3
br 202
brbl 204
ws 219
gn 221
AR

Apparat

Handapparat
M F
ws br gn ge

E7 rt E8
blrt 218
gn 220
ge 210
II I
N

T
E4 rt E5
214 gn

Sz
236 wsgn
209 wsbl

219 ws
220 ge
216 gr
215 gnrt

c 1 y 2 M F
ge 124 brgr 122 brgn br ge
E 4 d 3 M F
br wsge 125 ws wsgn 123 ws brbl 128 gn
E1 rt E2
223 br
223 br

Deutsche Post
Fernmeldeamt Leipzig-Betriebslabor

Ausg.	Mittlg.	Tag	Name	Gepr.
1		12.2.60	Ph	

Zwischenumschalter W 33

Entspr.: 221 Ms 130 Bl. 1 | Zchgs.-Nr.: 42 Bl. 2